1.67　内面累進・内面非球面設計　遠近両用(累進帯長 11・13・15mm)

# ZOOM Blue Tech MV 1.67

ズーム ブルーテック　マルチビジョン 1.67

プラスチック　内面累進　1.67　遠近

基本仕様

| | | | |
|---|---|---|---|
| 屈折率 | 1.67 | 累進帯長 | 11・13・15mm |
| 比重 | 1.35 | 加入度数 | 0.75 ~ 3.50 |
| アッベ数 | 32 | 透過率 | 94.5% |

| コート名称 | 機能 | | | | |
|---|---|---|---|---|---|
| | 耐キズ | 超撥水 | 防帯電 | 耐熱 | 光線カット |
| つるつる | ○ | ○ | − | − | UV |
| プラチナ | ◎ | ◎ | ○ | − | UV |
| IRB | ◎ | ◎ | ○ | − | UV・青色光・近赤光 |
| プラチナBC | ◎ | ◎ | ○ | − | UV・青色 |
| ビューティフル | ◎ | ◎ | ○ | ○ | UV |
| ボードン | | | | | UV |

特徴：400~420nm間のHEV（High Energy Visible Light）領域を大幅にカットする新基準のUVカット

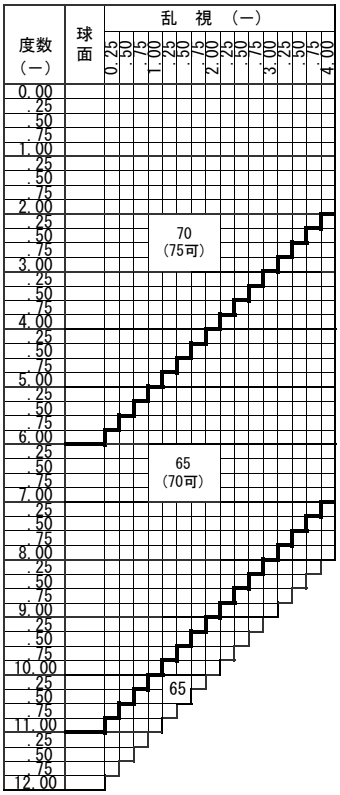


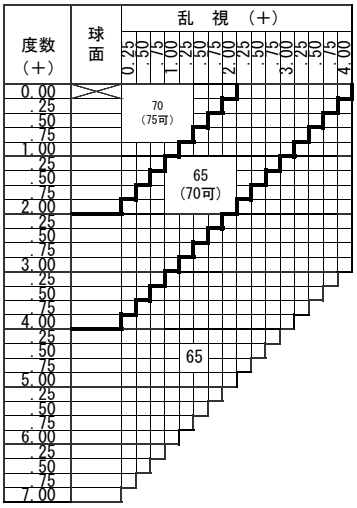


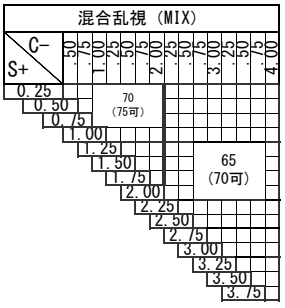


※注意１：外径の注意点
…2.5mm内寄せになっています
・外径75mm→有効径80mm
・外径70mm→有効径75mm
・外径65mm→有効径70mm
・外径60mm→有効径65mm

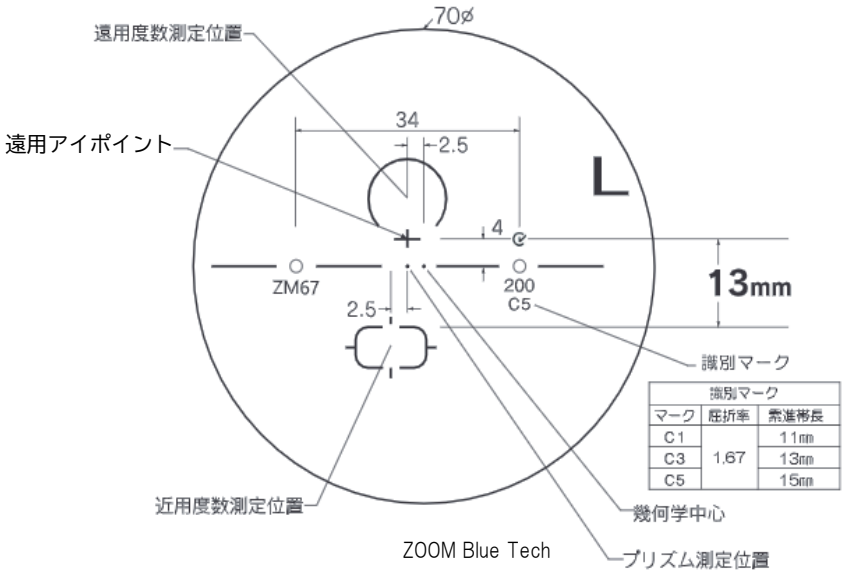


識別マーク

| マーク | 屈折率 | 累進帯長 |
|---|---|---|
| C1 | 1.67 | 11mm |
| C3 | | 13mm |
| C5 | | 15mm |

特注加工

| | |
|---|---|
| カラー | ○　アリアーテ対応　濃度15%以上（※対象外：注意２参照）<br>レイバンカラー、見本色不可 |
| プリズム | ○　（ S+C=−10.00迄、C−3.00 迄は）2△まで可<br>○　（ S+C=+5.00迄とMIXは）3△まで可 |
| 偏心 | × |
| 外径指定 | ○　〈縮小〉（+、MIX範囲）　基準径～最小55mm(1mm単位)<br>○　〈拡大〉（　）内のサイズまで製作可(1mm単位) |
| 厚み指定 | ○ |
| スライス加工 | ○ |
| UVカット | UV PREMIUM（400nm 99%カット、420nm60%カット） |
| カーブ指定 | ○　※注意3：カーブ指定を参照 |
| 玉型カット | ○ |
| 範囲外 | × |

※注意２
対象外：ｽﾊﾟｰｷｰｲｴﾛｰ、ｽﾊﾟｰｷｰﾋﾟﾝｸ、ﾂｲﾝｶﾗｰ

※注意3：カーブ指定（1.53換算）
・（−）S+C=−3.00迄　6カーブ指定可
・（−）S+C=−4.00迄　5カーブ指定可
・（−）S+C=−4.50迄　4カーブ指定可
・（−）S+C=−5.50迄　3カーブ指定可
（カーブ指定のときはプリズム不可）

原産国：日本
2020.08

日本レンズ
NIPPON LENS