1.60 累進 遠近両用 （累進帯長8mm）

クール1.60 UV400

プラチナコート 超硬質コーティング
つるつるコート 超撥水コーティング
ハードマルチ

耐衝撃コーティング[セーフティーコート]標準
新UVカット標準

基本仕様

屈折率	1.60	累進帯長	8mm
比重	1.31	透過率	98.5%
アッベ数	42		

特徴

1.累進帯8㎜：小さいフレーム専用設計(天地幅24㎜以上のフレームに対応)
2.目的距離に合わせた処方度数により、遠近・中近・近々タイプとして使用可
3.レンズ厚をより薄くする低カーブ全面非球面設計

プラチナコート つるつるコート ハードマルチ

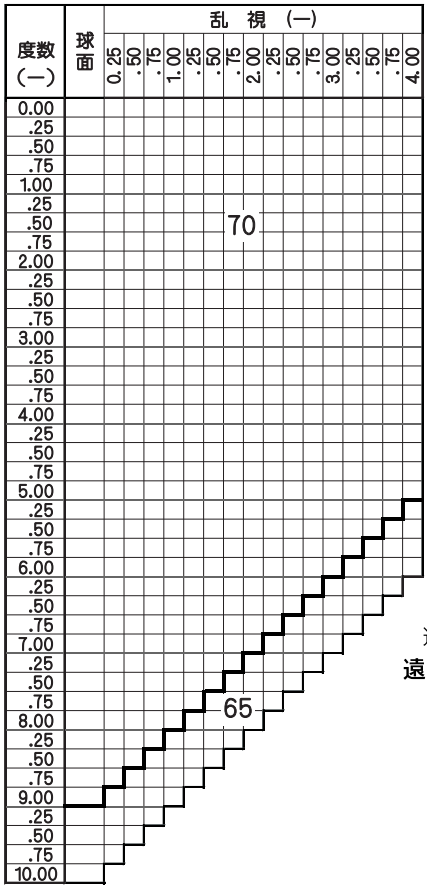

ADD 0.75~3.00

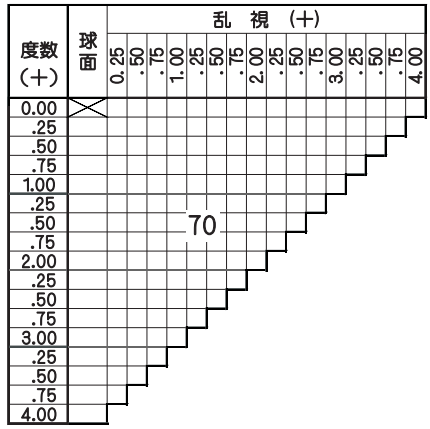

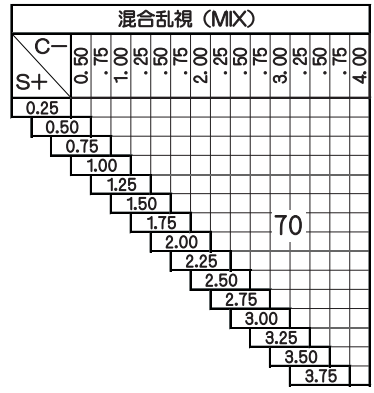

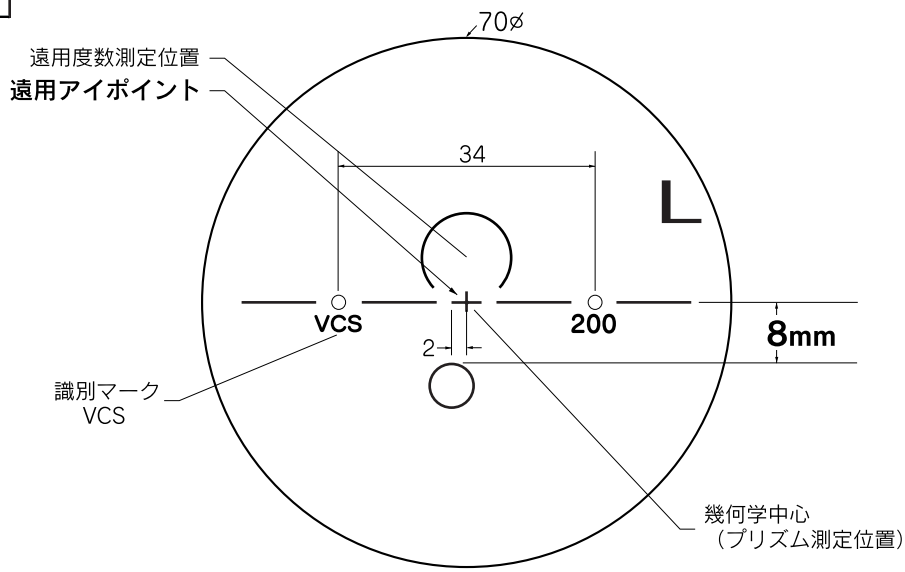

クール1.60 ※凸面から見た左レンズを表示しています

特注加工

カラー	○ アリアーテ レイバンカラー（G15、G31、#3）対応 見本色対応（但し、プラチナコートは見本色不可）
プリズム	○ 3△まで可（S+C=-6.75D以上は擦り残しが出ます）
偏心	×
外径指定	○ 〈縮小〉 +、MIX範囲 基準径～最小55㎜(1㎜単位)
厚み指定	○
UVカット	UV400標準

プリズムシニング加工

1.+レンズ、MIXレンズ、S−1.00D以下のレンズに対し、「薄く」「軽く」するためにシニング加工を行います
2.プリズム処方がある場合は、プリズムシニング加工を行いません
3.プリズムシニング加工範囲と範囲外の組み合わせの場合は、両方ともシニング加工を行いません
4.片玉注文の場合、他眼の処方度数もお知らせ下さい